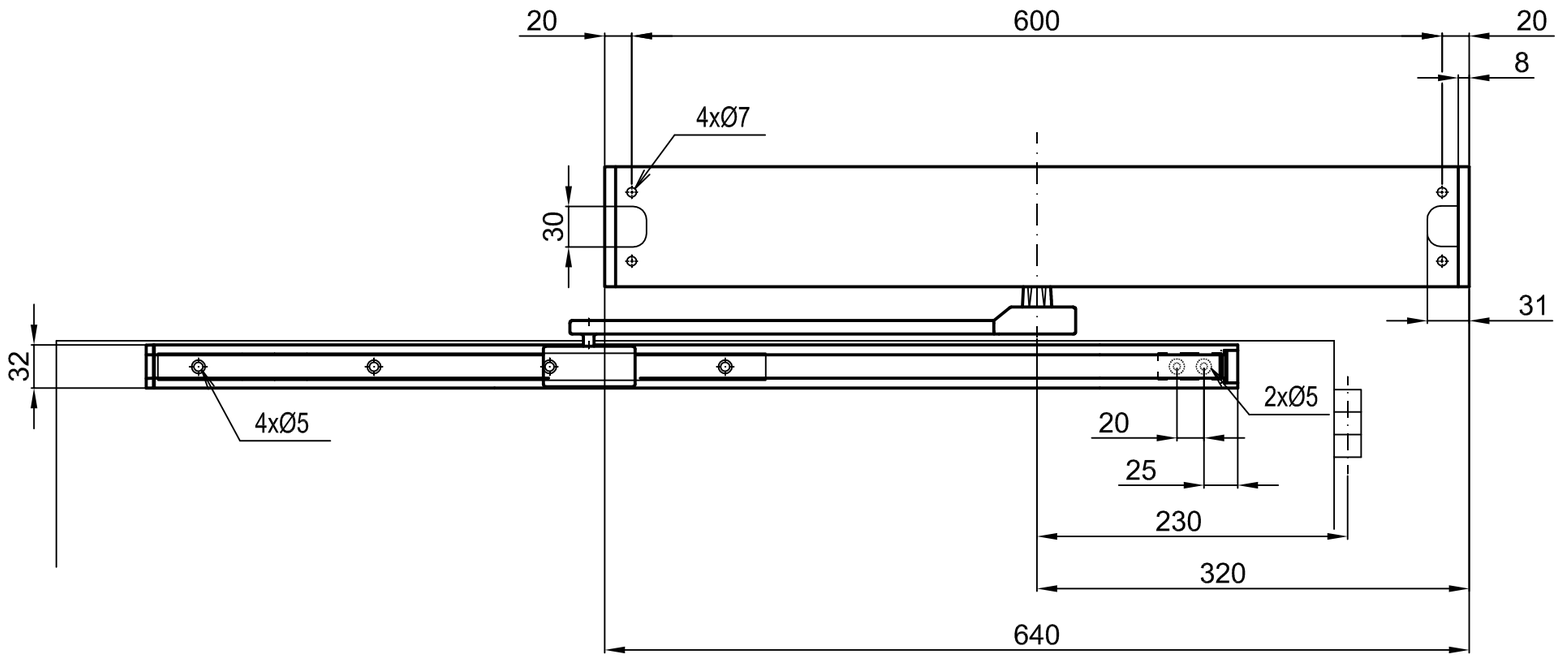

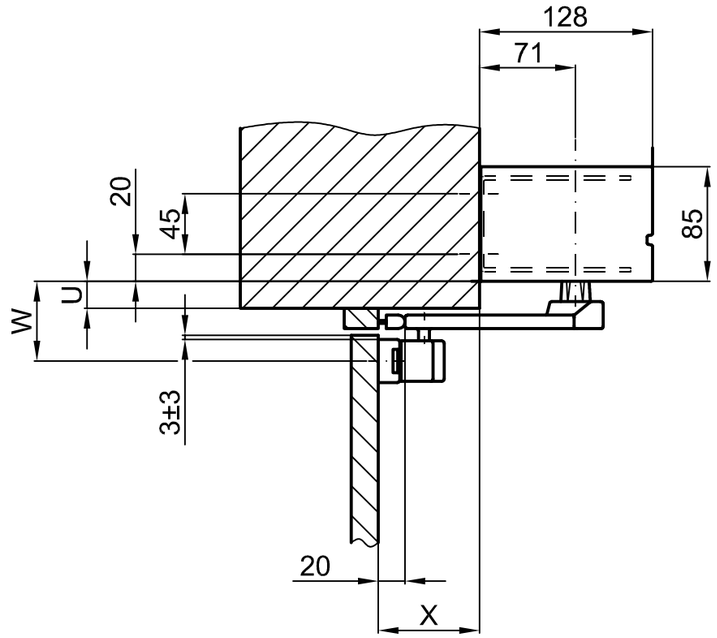

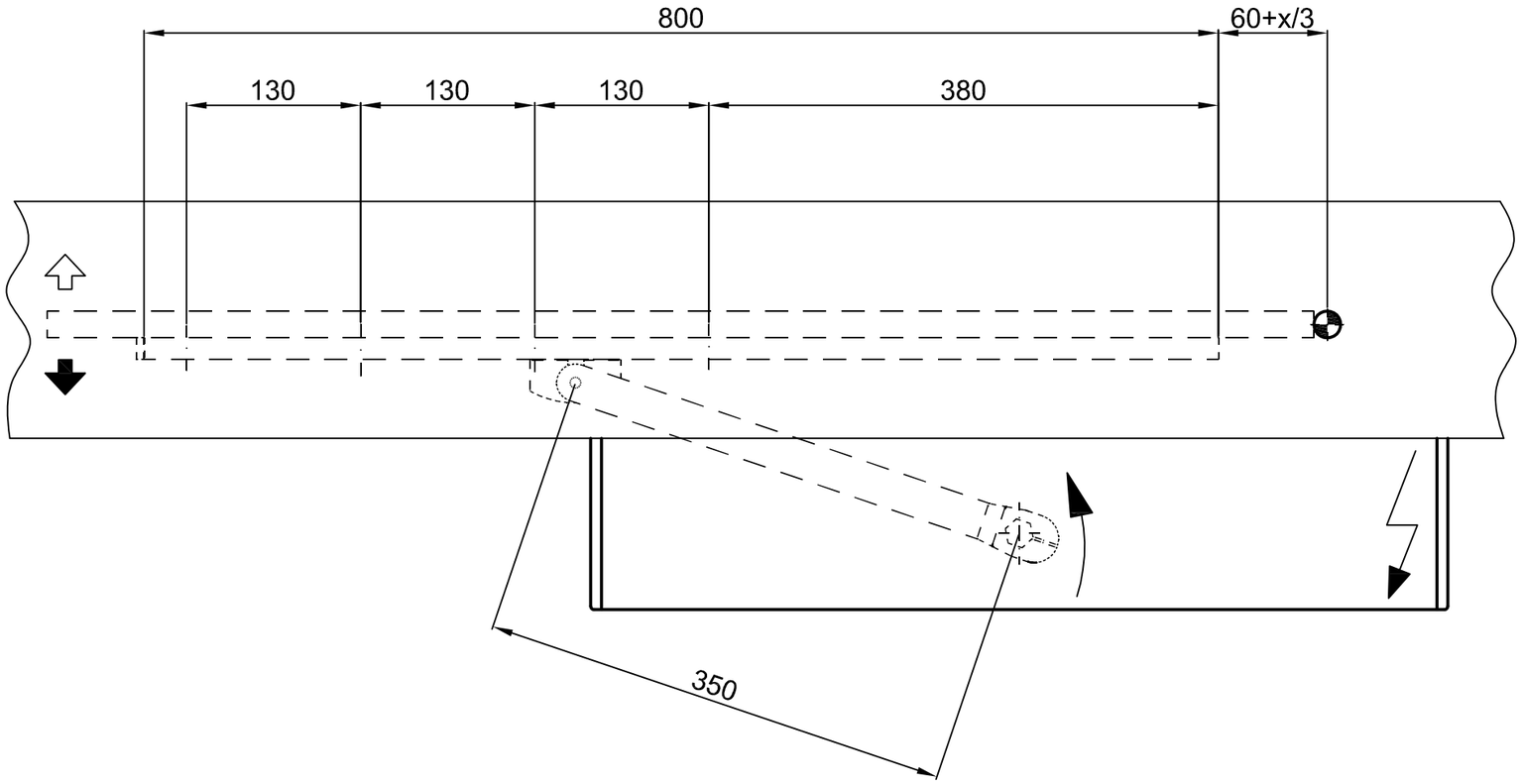

X	0 ... +150

U	0 ... 20	0 ... 39	0 ... 80
W	59 ± 3	8 ± 3	119 ± 3
	63	82	123

Objekt:

Kunde:

AuftragsNr.: Datum: Freigabevisum:

	Massstab	Gezeichet	17.09.14	HOTH
	%	Gut zum Druck	.	.

Antriebstyp : Ausführung:

TORMAX 1201 I 1102 Gleithebel 350mm/Sturzmontage Panik

TORMAX AUTOMATIC

TORMAX ist eine Division und ein registriertes Markenzeichen der Landert Motoren AG, CH-8180 Bülach-Zürich

DokumentenNr.: T3-386-77

Index .